Walter Bethke GmbH & Co. KG

Technische Kunststoff - und Hybridprodukte

Produktgruppe PGSI

Runde Gelenkgleiter mit Stahlkugelbolzen

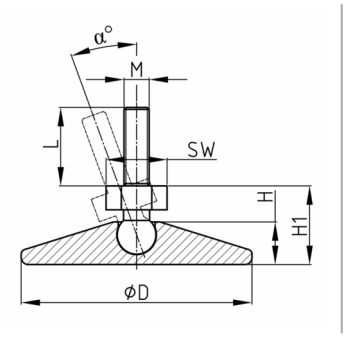

Standardfarben
- schwarz

Material
- Kugelbolzen: Stahl verzinkt
- Fuß: Polyethylen (PE)

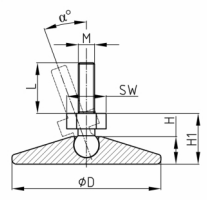

- Die Seitenstoßaufnahme der Teile ist begrenzt.

Bestellnummer	α °	D mm	H mm	H1 mm	L mm	M	SW mm
PGSI 80 / M10x20	0-25	80	15	22	20	M10	10
PGSI 80 / M10x30	0-25	80	15	22	30	M10	10
PGSI 100 / M10x20	0-25	100	18	25	20	M10	10
PGSI 100 / M10x30	0-25	100	18	25	30	M10	10